Comprendre comment la machine « apprend » et devient « intelligente »

Complète le tableau et le schéma ci-dessous :

_____	_____	_____
_____		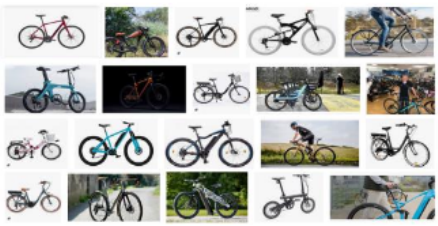

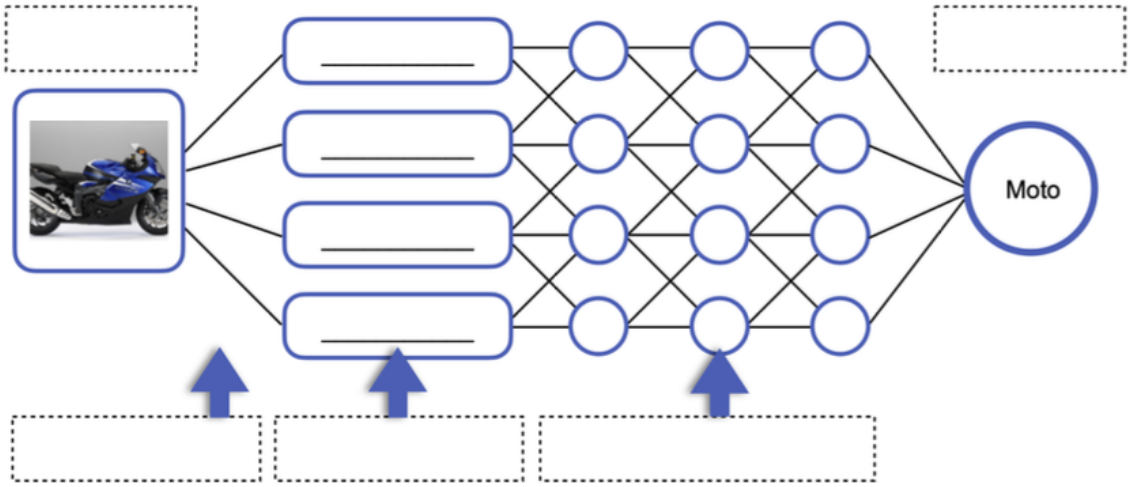

Source : https://www.eurocloud.fr/deep-learning-definition-concept-usages-potentiels/

3- Comment entraîne-t-on une machine ? Comment s'appelle ce processus ?

4- Pourquoi le résultat est-il associé à un pourcentage ?

Créer un IA avec un premier entraînement machine

À l'aide de l'application en ligne pixees.fr (onglet Créer), entraîne la machine à reconnaître une femme et un homme.

Utilise les photos à disposition. Teste ensuite le bon fonctionnement…

À toi de jouer !

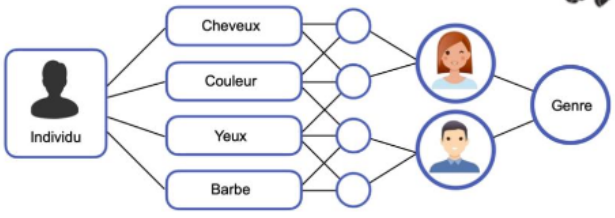

5- L'IA est-elle fiable ? Que faudrait-il pour rendre l'IA la plus fiable possible ?